Split

Tacchini

2007

Claesson Koivisto Rune

AGGIORNATO IL/SHEET UPDATED ON
13/11/2026



IT

DESCRIZIONE

PIANO

Mdf laccato opaco goffrato

BASAMENTO

Acciaio verniciato

EN

DESCRIPTION

TOP

Matt lacquered embossed MDF

BASE

Color-coated steel

Split

Tacchini

2007

Claesson Koivisto Rune

AGGIORNATO IL/SHEET UPDATED ON
13/11/2026

DIMENSIONI

DIMENSIONS

Tavolino ⌀ 70 cm

0SPLTB070R

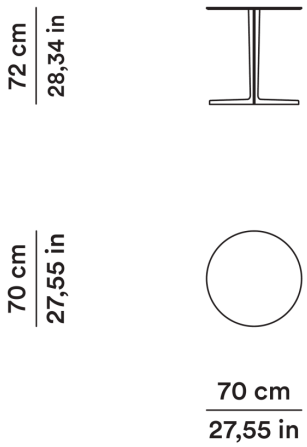



Low table ⌀ 70 cm

Tavolo ⌀ 127 cm

0SPLTV130R

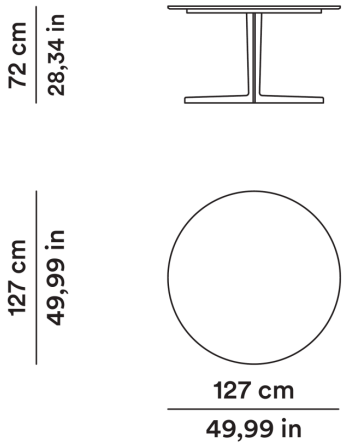



Table ⌀ 127 cm

Split

Tacchini

2007

Claesson Koivisto Rune

AGGIORNATO IL/SHEET UPDATED ON
13/11/2026

Tavolo ovale

0SPLTV220OV

Oval table

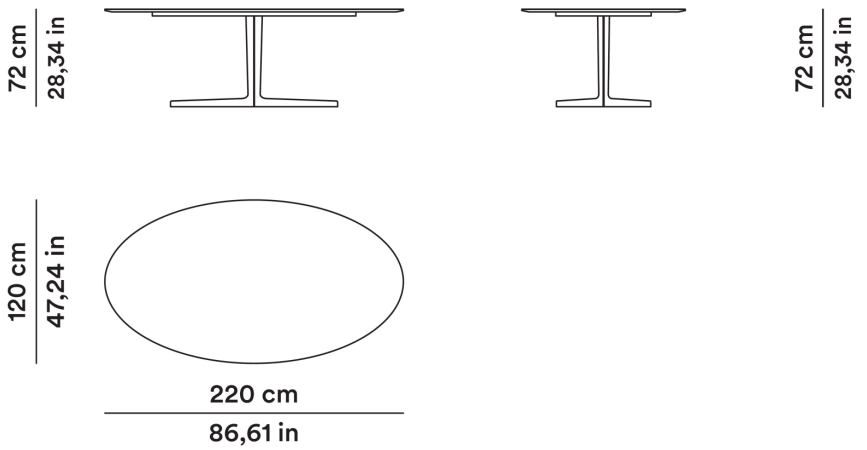

SEDUTE

SEATS

Tavolo ⌀ 127 cm

TAVOLO ⌀ 127 CM

Table ⌀ 127 cm

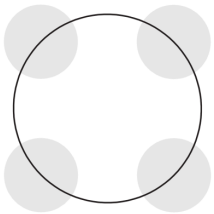

Tavolo ovale

TAVOLO OVALE

Oval table

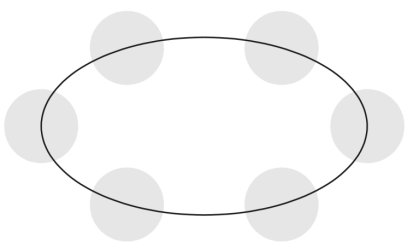

Split

Tacchini

2007

Claesson Koivisto Rune

AGGIORNATO IL/SHEET UPDATED ON
13/11/2026

MATERIALI

MATERIALS

Finiture base/gambe:

Base/legs:

T02

T07

Finiture piano:

Top:

T51

T52