Sesann - Grand Sesann

Tacchini

(1970) 2015

Gianfranco Frattini

AGGIORNATO IL/SHEET UPDATED ON
12/11/2026



IT

EN

DESCRIZIONE

DESCRIPTION

STRUTTURA INTERNA

Fusto in legno

INTERNAL STRUCTURE

Wooden frame

IMBOTTITURA

Poliuretano espanso monoquota + poliuretano espanso a quote differenziate

PADDING

One-component polyurethane foam + Multi-density polyurethane foam

STRUTTURA ESTERNA

Acciaio verniciato o cromato

EXTERNAL STRUCTURE

Color-coated or polished steel

PIEDINI

Massello di frassino tinto

FEET

Stained solid ash wood

RIVESTIMENTO FINALE

Tessuto o Pelle

FINAL COVER

Fabric or Leather

Sesann - Grand Sesann

Tacchini

(1970) 2015

Gianfranco Frattini

AGGIORNATO IL/SHEET UPDATED ON
12/11/2026

DIMENSIONI

DIMENSIONS

Divano 240x97 cm

0SSNDV240

Sofa 240x97 cm

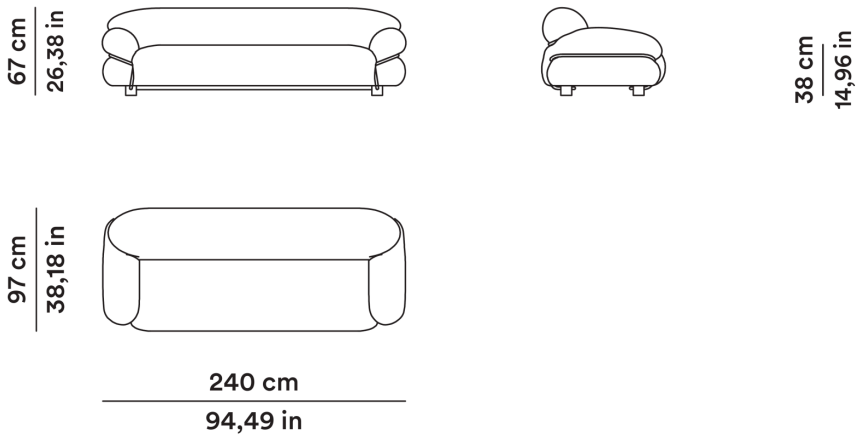

MT TESSUTO	MQ PELLE	FABRIC METERS	SQ. M LEATHER
10,50	30,00	10,50	30,00

Divano 240x107 cm

OSSNGRDV240

Sofa 240x107 cm

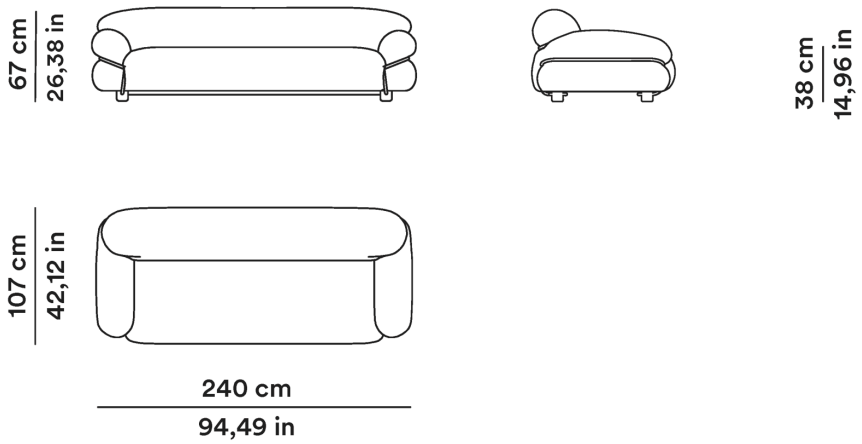

Sesann - Grand Sesann

Tacchini

(1970) 2015

Gianfranco Frattini

AGGIORNATO IL/SHEET UPDATED ON
12/11/2026

Divano 180x97 cm

0SSNDV180

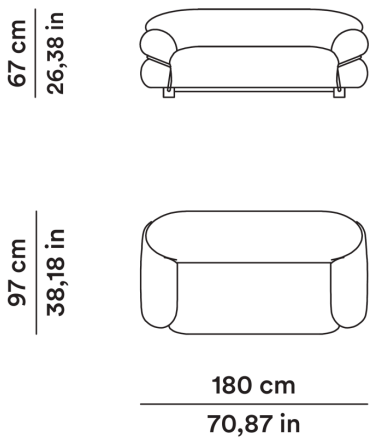

MT TESSUTO
9,50

MQ PELLE
25,00

Sofa 180x97 cm

FABRIC METERS
9,50

SQ. M LEATHER
25,00

Divano 180x107 cm

OSSNGRDV180

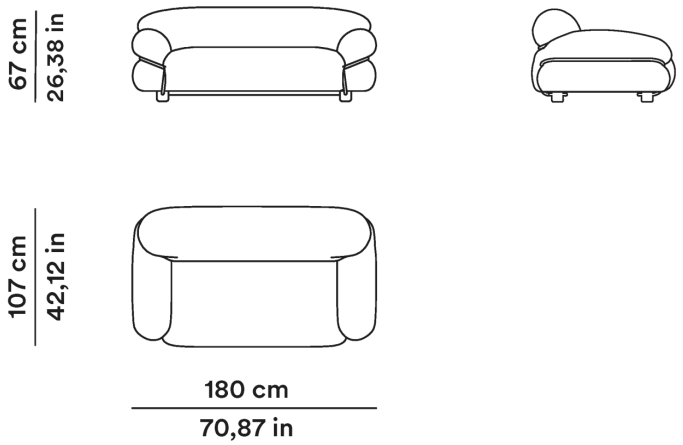

Sofa 180x107 cm

ALTEZZA SEDUTA
38 cm
14,96 in

Sesann - Grand Sesann

Tacchini

(1970) 2015

Gianfranco Frattini

AGGIORNATO IL/SHEET UPDATED ON
12/11/2026

Divano (Grand Sesann)

0SSNGRDV265

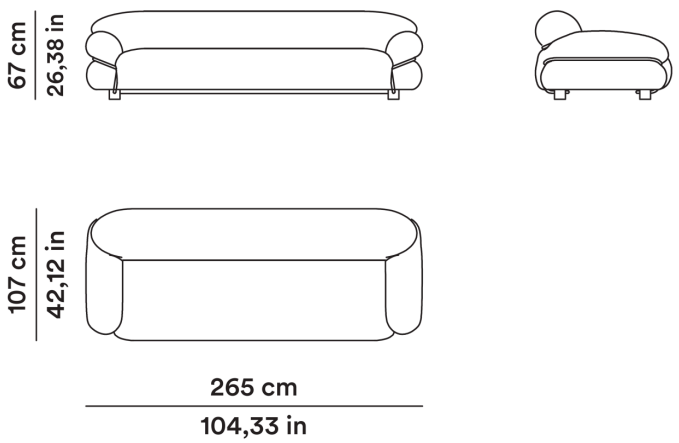

MT TESSUTO	MQ PELLE
11,30	40,00

Sofa (Grand Sesann)

FABRIC METERS	SQ. M LEATHER
11,30	40,00

Pouf

0SSNPF075

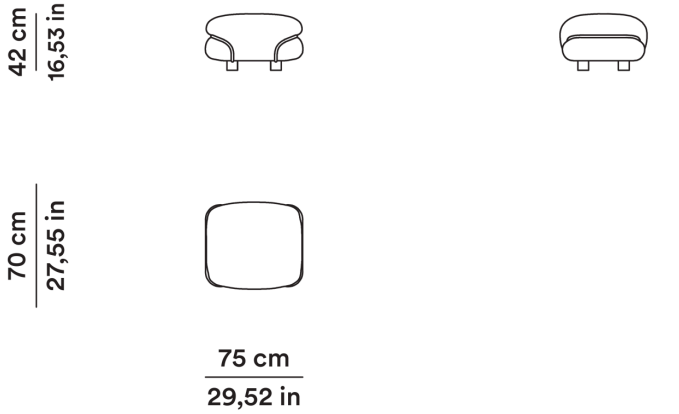

MT TESSUTO	MQ PELLE
4,50	10,00

Ottoman

FABRIC METERS	SQ. M LEATHER
4,50	10,00

Sesann - Grand Sesann

Tacchini

(1970) 2015

Gianfranco Frattini

AGGIORNATO IL/SHEET UPDATED ON
12/11/2026

MATERIALI

MATERIALS

Finiture struttura esterna:

External structure

T02 T07 T23 T27 T28

Finiture piedini:

Feet:

T49 T134

RIVESTIMENTO

UPHOLSTERY

BAMBOO BOG BOKE BOTAN BRYSON CREST

DESCAMPSIA DEW DIONEA EBINE EBONI EFEU

ETERE LOOM LOREN LOTO LUMA OMBRA

RICINUS TAKE TAMARIX TESSEN TIMON TUNA

ULMUS UMBER UME VITE ZURAH ANILINA

GUARANÀ UEI ZAFIRA ZAHIR ZEUS TIARE

SPLENDOR TELAIA SAHARA ZAREEN