Orbit Desk

Tacchini

2024

Faye Toogood

AGGIORNATO IL/SHEET UPDATED ON
29/10/2026



IT

EN

DESCRIZIONE

DESCRIPTION

PIANO

Mdf laccato con inserto in cuoio

TOP

Lacquered MDF with hide insert

BASAMENTO

Mdf rivestito in cuoio

BASE

MDF covered in hide

Orbit Desk

Tacchini

2024

Faye Toogood

AGGIORNATO IL/SHEET UPDATED ON
29/10/2026

DIMENSIONI

DIMENSIONS

Scrittoio

0OBTSC140

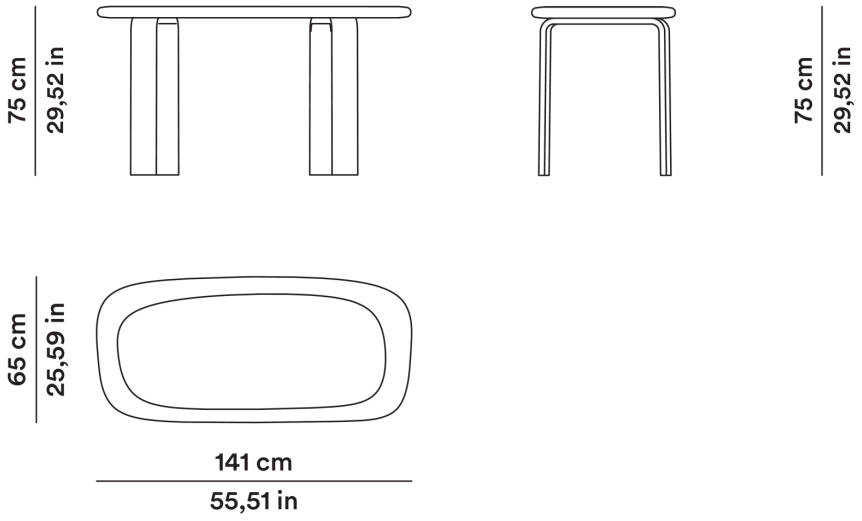

Desk

Tavolino

0OBTTB140

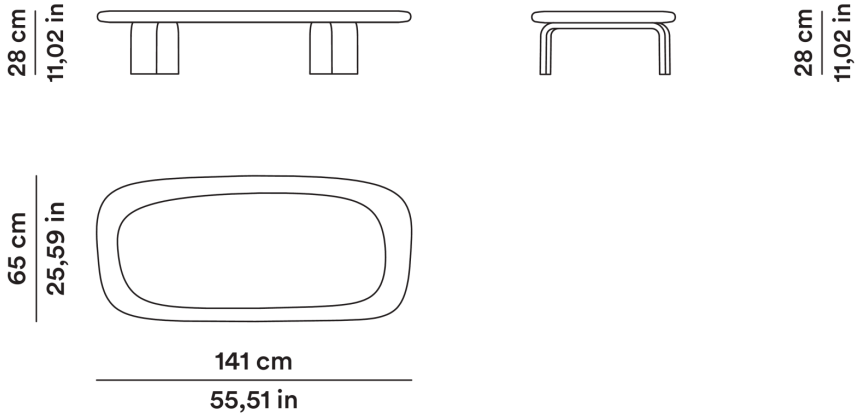

Low table

Orbit Desk

Tacchini

2024

Faye Toogood

AGGIORNATO IL/SHEET UPDATED ON
29/10/2026

MATERIALI

MATERIALS

Versione gesso:

Plaster version:

T173

T187

Versione verde:

Green version:

T188

T189