Orbit

Tacchini

2024

Faye Toogood

AGGIORNATO IL/SHEET UPDATED ON
13/11/2026



IT

EN

DESCRIZIONE

DESCRIPTION

PIANO

Mdf laccato con inserto in cuoio

TOP

Lacquered MDF with hide insert

BASAMENTO

Gambe realizzate in multistrato di faggio

BASE

Legs made of beech plywood

Orbit

Tacchini

2024

Faye Toogood

AGGIORNATO IL/SHEET UPDATED ON
13/11/2026

DIMENSIONI

DIMENSIONS

Tavolino

0OBTTB140

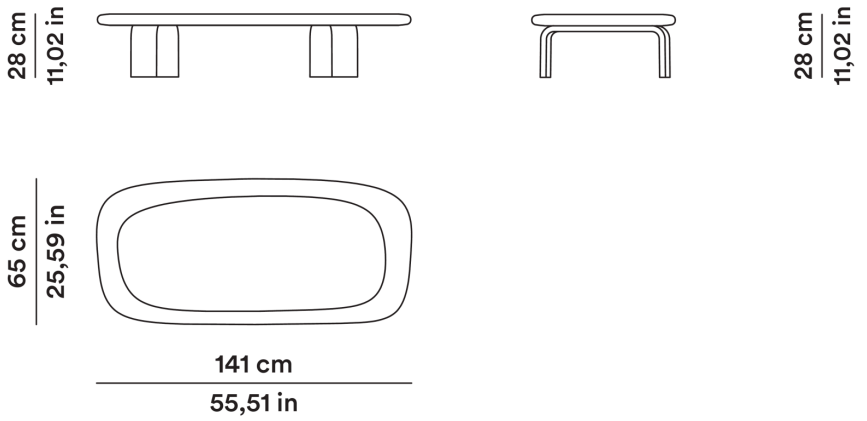

Low table

Scrittoio

0OBTSC140

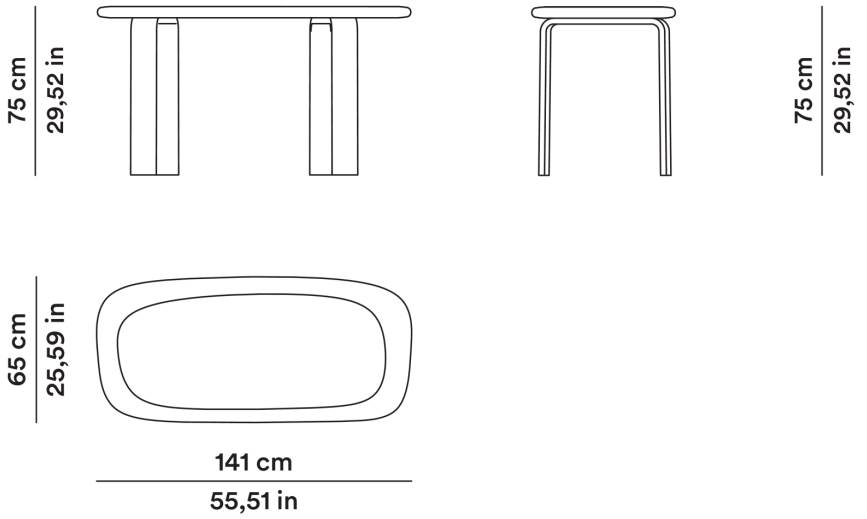

Desk

Orbit

Tacchini

2024

Faye Toogood

AGGIORNATO IL/SHEET UPDATED ON
13/11/2026

MATERIALI

MATERIALS

Versione gesso:

Plaster version:

 T173

 T187

Versione verde:

Green version:

 T188

 T189