Kelly T

Tacchini

2014

Claesson Koivisto Rune

AGGIORNATO IL/SHEET UPDATED ON
12/01/2026

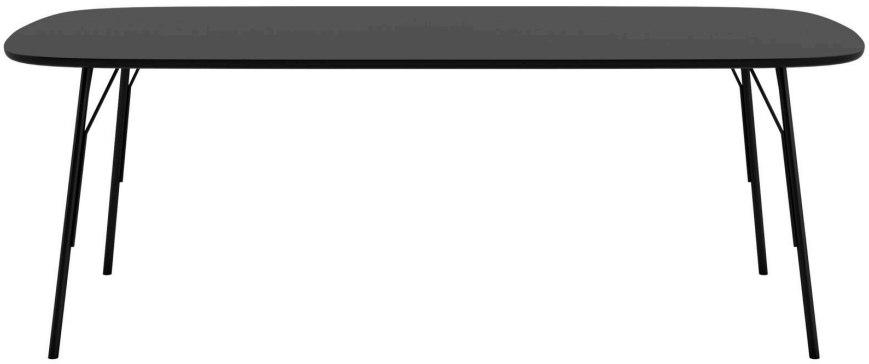

IT

EN

DESCRIZIONE

DESCRIPTION

PIANO

Mdf laccato o wengè

TOP

MDF lacquered or wengè

BASAMENTO

Acciaio verniciato

BASE

Color-coated steel

FINITURA PIANO

Goffrata o velvet

FINISH TOP

Embossed or velvet

Kelly T

Tacchini

2014

Claesson Koivisto Rune

AGGIORNATO IL/SHEET UPDATED ON
12/01/2026

DIMENSIONI

DIMENSIONS

Tavolo 99 cm

0KLYTV099

Table 99 cm

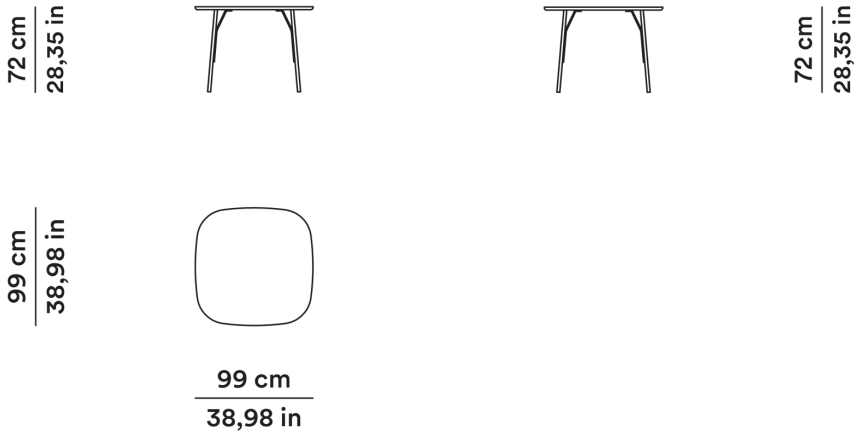

Tavolo 120 cm

0KLYTV120

Table 120 cm

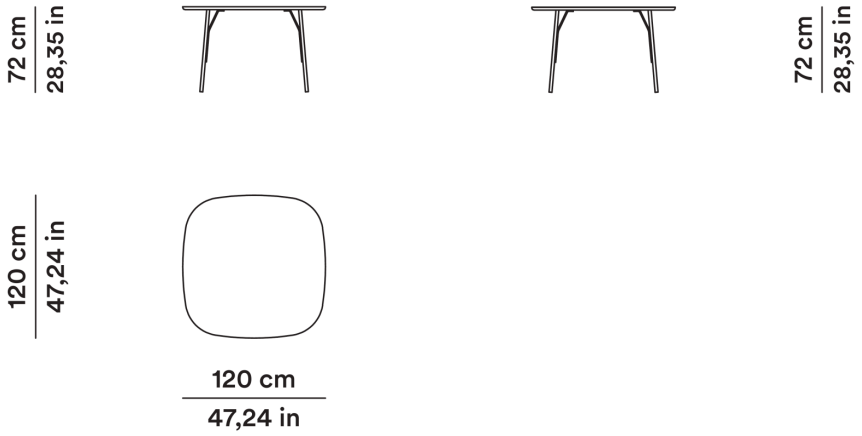

Kelly T

Tacchini

2014

Claesson Koivisto Rune

AGGIORNATO IL/SHEET UPDATED ON
12/01/2026

Tavolo 220 cm

0KLYTV220

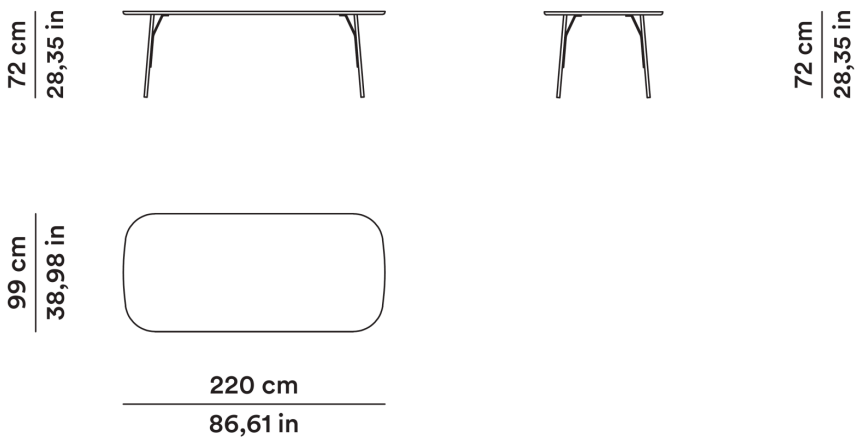

Table 220 cm

Tavolo 220 cm

CAPACITÀ: 6 POSTI

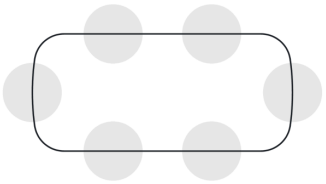

Tavolo 220 cm

Kelly T

Tacchini

2014

Claesson Koivisto Rune

AGGIORNATO IL/SHEET UPDATED ON
12/01/2026

Tavolo 280 cm

0KLYTV280

Table 280 cm

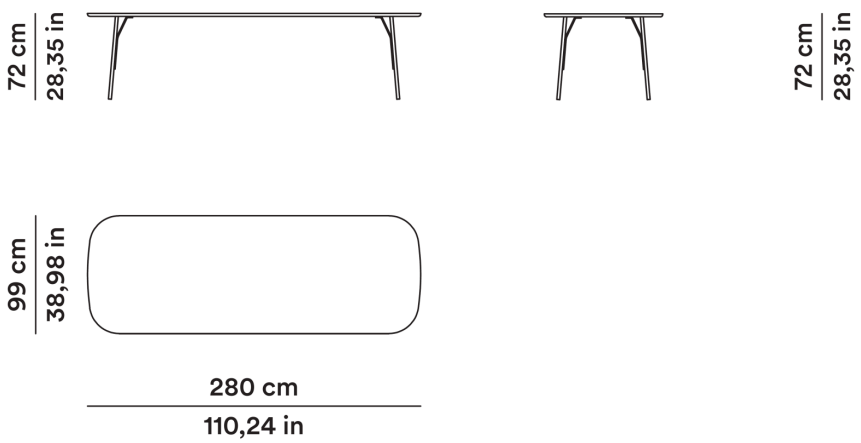

Tavolo 280 cm

CAPACITÀ: 8 POSTI

Tavolo 280 cm

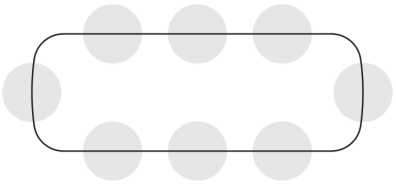

MATERIALI

MATERIALS

Finiture base/gambe:

Base/legs:

T02 T03 T07 T25

Finiture piano:

Top:

T51 T52 T53

Kelly T

Tacchini

2014

Claesson Koivisto Rune

AGGIORNATO IL/SHEET UPDATED ON
12/01/2026

RIVESTIMENTO

UPHOLSTERY

- BOKE
- BOTAN
- BRYSON
- CREST
- DESCAMPSIA
- DIONEA
- EBINE
- EBONI
- EFEU
- LOOM
- LOTO
- OMBRA
- RICINUS
- TAKE
- TIMON
- TUNA
- UMBER
- UME
- VITE
- ZURAH
- GUARANÀ
- UEI
- ZAFIRA
- ZEUS