Isola Bella

Tacchini

Studiopepe

AGGIORNATO IL/SHEET UPDATED ON
24/11/2026



IT

DESCRIZIONE

STRUTTURA

Rattan curvato a fuoco modellato a mano con legature in midollino piatto

SEDUTA

Con gli stelli di ramino legati con midollino piatto

EN

DESCRIPTION

STRUCTURE

Fire-bent rattan, hand-shaped with bound flat rattan cane

SEAT

Made with ramin wood slats tied with flat rattan cane

Isola Bella

Tacchini

Studiopepe

AGGIORNATO IL/SHEET UPDATED ON
24/11/2026

DIMENSIONI

Daybed 208 cm

0ISBDB208

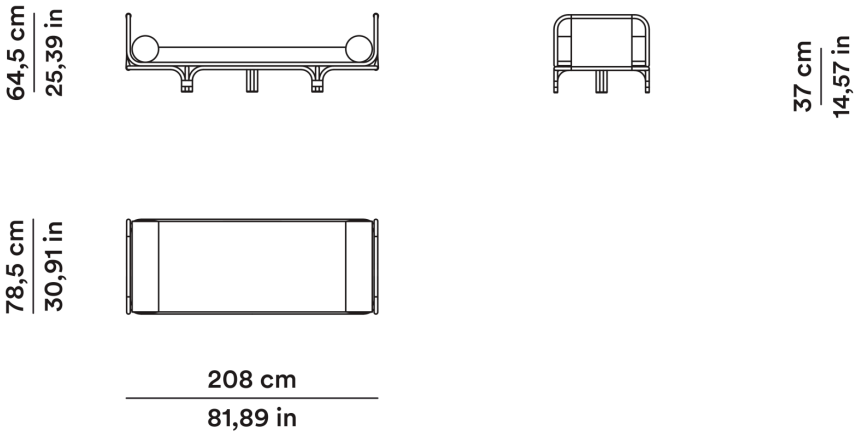

DIMENSIONS

Daybed 208 cm

FINITURE CUOIO

Siena

SIENA

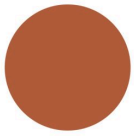

HIDE LEATHER

Siena

MATERIALI

Finiture base

T214 T215

MATERIALS

Base:

Isola Bella

Tacchini

Studiopepe

AGGIORNATO IL/SHEET UPDATED ON
24/11/2026

RIVESTIMENTO

UPHOLSTERY

- BOKE
- BOTAN
- BRYSON
- CREST
- DESCAMPSIA
- DEW
- DIONEA
- EBINE
- LOTO
- RICINUS
- TAKE
- TAMARIX
- TIMON
- TUNA
- ULMUS
- UMBER
- UME
- VITE
- ZURAH
- BAMBOO
- BOG
- EBONI
- EFEU
- ETERE
- LOOM
- LOREN
- LUMA
- OMBRA
- TESSEN
- ANILINA
- GUARANÀ
- UEI
- ZAFIRA
- ZAHIR
- ZEUS
- ZAREEN
- TELAIA
- SAHARA