Elephant

Tacchini

2021

Karen Chekerdjian

AGGIORNATO IL/SHEET UPDATED ON
12/11/2026



IT

EN

DESCRIZIONE

DESCRIPTION

IMBOTTITURA

Piuma

PADDING

Feather

BASAMENTO

Massello di frassino tinto

EXTERNAL STRUCTURE

Stained solid ash wood

RIVESTIMENTO FINALE

Cuoio portante + pelle

FINAL COVER

Load-bearing leather + Leather

Elephant

Tacchini

2021

Karen Chekerdjian

AGGIORNATO IL/SHEET UPDATED ON
12/11/2026

DIMENSIONI

DIMENSIONS

Poltrona H66 cm

0ELPPL084KU01LL

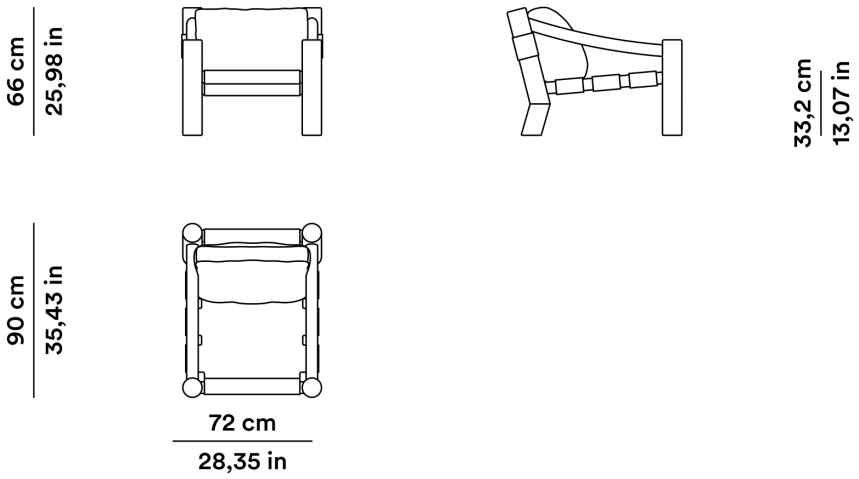

Armchair H66 cm

SFODERABILE

Sì

REMOVABLE

Yes

Pouf

0ELPPF057

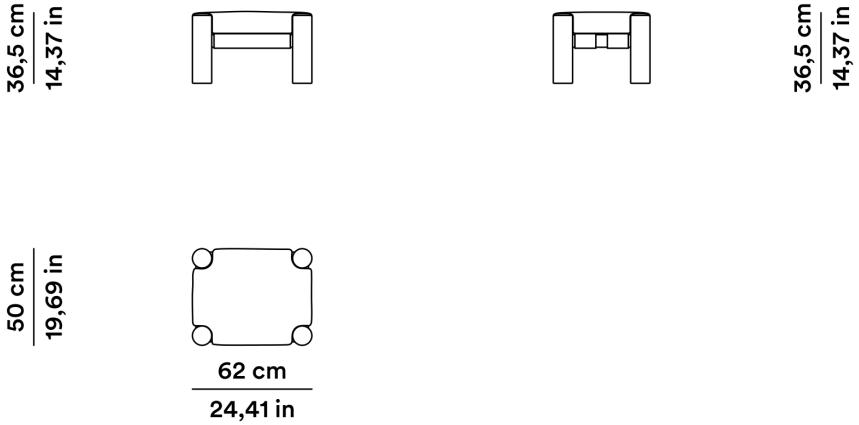

Ottoman

SFODERABILE

Sì

REMOVABLE

Yes

FINITURE CUOIO

HIDE LEATHER

Elephant

Tacchini

2021

Karen Chekerdjian

AGGIORNATO IL/SHEET UPDATED ON
12/11/2026

Nero

NERO



Black

Testa di moro

TESTA DI MORO



Dark Brown

Cuoio

CUOIO



Hide

MATERIALI

MATERIALS

Struttura:

Structure:



T134



T122

Elephant

Tacchini

2021

Karen Chekerdjian

AGGIORNATO IL/SHEET UPDATED ON
12/11/2026

RIVESTIMENTO

UPHOLSTERY

Cuscini:

Cushions:


GUARANA
2006


GUARANA
2020


GUARANA
9000