Butter Sofa

Tacchini

2025

Faye Toogood

AGGIORNATO IL/SHEET UPDATED ON
29/09/2025

IT

DESCRIZIONE

STRUTTURA INTERNA
Fusto in legno

IMBOTTITURA
Poliuretano espanso a quote differenziate

CUSCINO DI SEDUTA
Fibra anallergica

EN

DESCRIPTION

INTERNAL STRUCTURE
Wooden frame

PADDING
Multi-density polyurethane foam

SEAT CUSHION
Hypoallergenic fiber

DIMENSIONI

M - 0BTTTA110SX

Modulo terminale angolare sinistro M

DIMENSIONS

Consolle 1

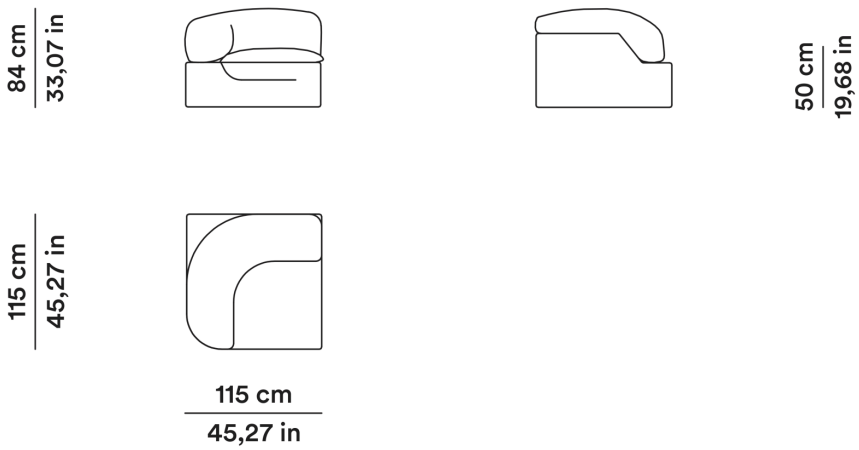

Butter Sofa

Tacchini

2025

Faye Toogood

AGGIORNATO IL/SHEET UPDATED ON
29/09/2025

MT TESSUTO

10,50

A - 0BTTTA110DX

Modulo terminale angolare destro A

Modulo terminale angolare destro A

84 cm / 33,07 in

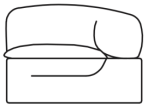

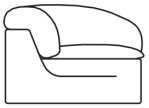

50 cm / 19,68 in

115 cm / 45,27 in

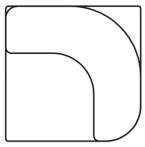

115 cm / 45,27 in

MT TESSUTO

10,50

B - 0BTTEA110

Modulo angolare B

Modulo angolare B

84 cm / 33,07 in

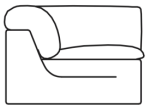

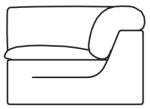

50 cm / 19,68 in

115 cm / 45,27 in

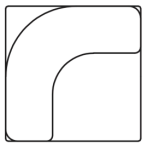

115 cm / 45,27 in

MT TESSUTO

10,50

C - 0BTTEL110

Butter Sofa

Tacchini

2025

Faye Toogood

AGGIORNATO IL/SHEET UPDATED ON
29/09/2025

Modulo centrale C

Modulo centrale C

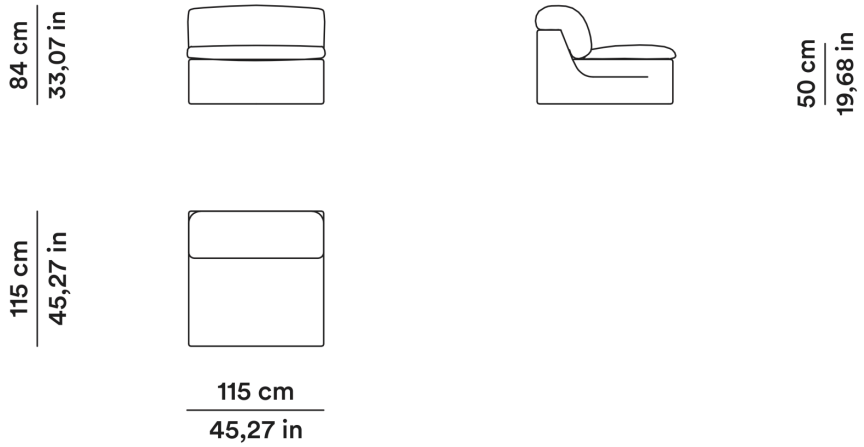

MT TESSUTO

10,50

D - 0BTTDPTA110DX

Modulo terminale Deep angolare destro D

Modulo terminale Deep angolare sinistro E

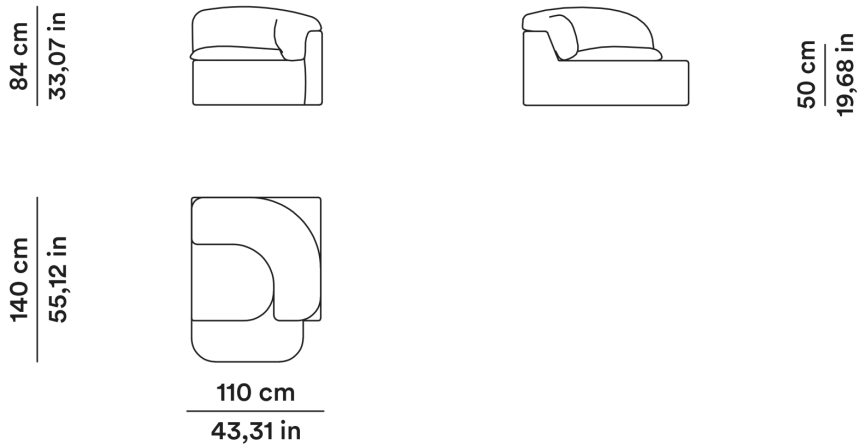

MT TESSUTO

11

E- 0BTTDPTA110SX

Modulo terminale Deep angolare sinistro E

Modulo terminale Deep angolare destro D

Butter Sofa

Tacchini

2025

Faye Toogood

AGGIORNATO IL/SHEET UPDATED ON
29/09/2025

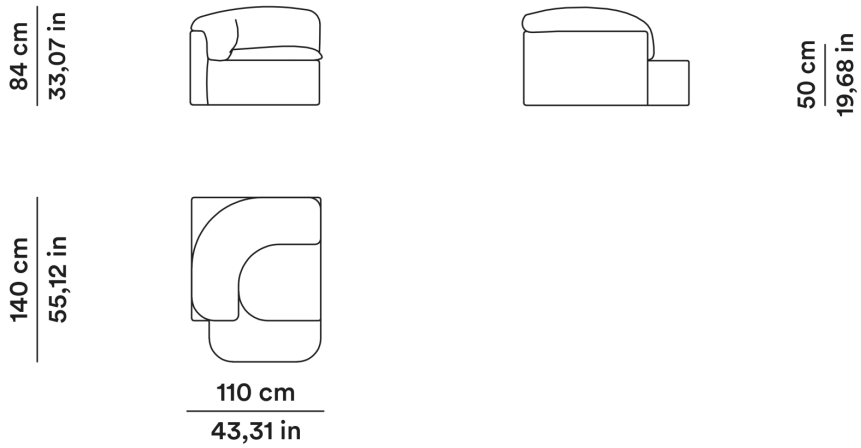

MT TESSUTO

11

F - 0BTTET110SX

Modulo terminale schienale curvato sinistro F

Modulo terminale schienale curvato sinistro F

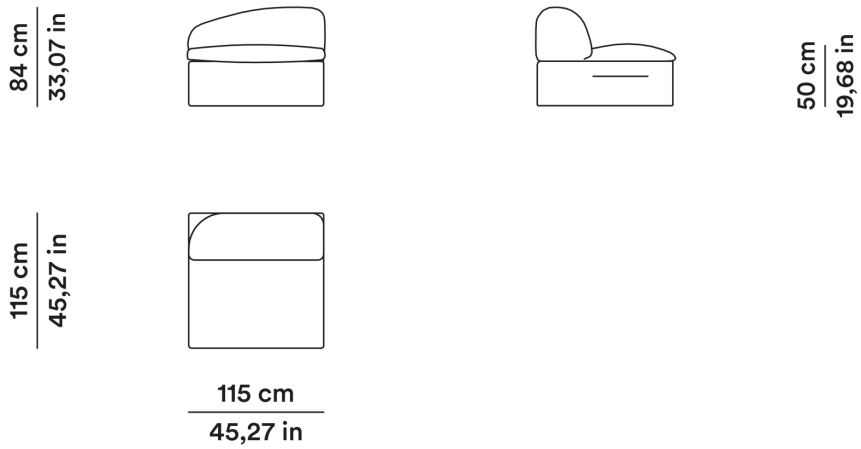

MT TESSUTO

9,90

H - 0BTTET110DX

Modulo terminale schienale curvato destro H

Modulo terminale schienale curvato destro H

Butter Sofa

Tacchini

2025

Faye Toogood

AGGIORNATO IL/SHEET UPDATED ON
29/09/2025

84 cm
33,07 in

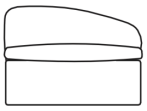

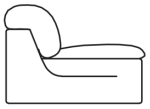

50 cm
19,68 in

115 cm
45,27 in

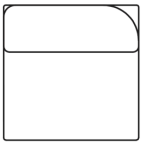

115 cm
45,27 in

MT TESSUTO

9,90

COMPOSIZIONI

COMPOSITIONS

COMPOSIZIONE BT1

Composizione BT1

Composition BT1

115 cm
45,28 in

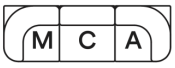

345 cm
135,83 in

COMPOSIZIONE BT2

Composizione BT2

Composition BT2

140 cm
55,12 in

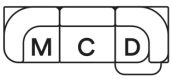

340 cm
133,86 in

Butter Sofa

Tacchini

2025

Faye Toogood

AGGIORNATO IL/SHEET UPDATED ON
29/09/2025

COMPOSIZIONE BT3

Composizione BT3

Composition BT3

140 cm
55,12 in

220 cm
86,61 in

COMPOSIZIONE BT4

Composizione BT4

Composition BT4

140 cm
55,12 in

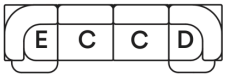

450 cm
177,16 in

COMPOSIZIONE BT5

Composizione BT5

Composition BT5

230 cm
90,55 in

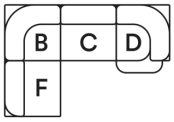

340 cm
133,86 in

COMPOSIZIONE BT6

Composizione BT6

Composition BT6

Butter Sofa

Tacchini

2025

Faye Toogood

AGGIORNATO IL/SHEET UPDATED ON
29/09/2025

230 cm
90,55 in

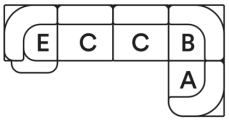

455 cm
179,13 in

COMPOSIZIONE BT7

Composizione BT7

Composition BT7

340 cm
133,86 in

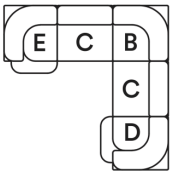

340 cm
133,86 in

COMPOSIZIONE BT8

Composizione BT8

Composition BT8

345 cm
135,83 in

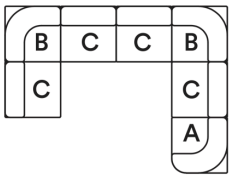

460 cm
181,10 in

COMPOSIZIONE BT9

Composizione BT9

Composition BT9

230 cm
90,55 in

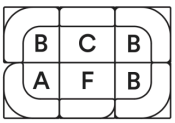

345 cm
135,83 in

Butter Sofa

Tacchini

2025

Faye Toogood

AGGIORNATO IL/SHEET UPDATED ON
29/09/2025

COMPOSIZIONE BT10

Composizione BT10

Composition BT10

230 cm
90,55 in

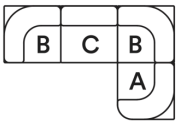

340 cm
133,86 in

RIVESTIMENTO

UPHOLSTERY

- BAMBOO
- BIOLA
- DESCAMPSIA
- DIONEA
- DULCAMARA
- ECHINACEA
- EVONIMO
- LUMA
- MALVA
- MAYS
- TALIA
- TIMON
- ULMUS
- GUARANA
- RICINUS
- VAGUS
- VANDELIA
- VISCUM
- VITE
- ANILINA
- ZAFIRA
- ZAHIR
- ZAMIA
- ZANTE
- ZAREEN
- ZEUS
- ZURAH